HANDSON

LED Onderbouwverlichting
Éclairage LED pour amoire

LED III

Originele gebruiksaanwijzing
Lees deze gebruiksaanwijzing zorgvuldig voordat je dit product in gebruik neemt.

Mode d'emploi original
Lire attentivement cette notice avant d'utiliser le produit.

INHOUDSOPGAVE

1 INTRODUCTIE 5

2 VEILIGHEID 5

3 MONTAGE 5

4 IN/UIT-SCHAKELEN, 3-STEP DIM FUNCTIE 6

4.1 IN/UIT Schakelen 6

4.2 3 STEP Dim functie 6

5 ONDERHOUD 6

6 GARANTIE 6

7 SPECIFICATIES 7

TABLES DE MATIÈRES

1 INTRODUCTION 8

2 SÉCURITÉ 8

3 MONTAGE 8

4 IN/UIT-SCHAKELEN 3 STEP DIM FUNCTIEIN/UIT Schakelen 8

4.1 3 STEP Dim functie 8

5 ENTRETIEN 9

6 GARANTIE 9

7 SPECIFICATIONS 9

NL

Onderdelen

1] Het armatuur
2] Schroeven
3] Dubbelzijdig tape
4] Metalen schijf, t.b.v. magneetverbinding
5] Verbindingsbox
6] Pluggen
7] Adapter
8] Connector
9] Schakelaar/ [incl bediening 3 step dim]

FR

Composants

1] Ce Luminaire
2] Schroeven
3] Dubbelzijdig tape
4] Metalen schijf, t.b.v. magneetverbinding
5] Verbindingsbox
6] Uitsparing verbindingsbox
7] Adapter
8] Connector
9] Schakelaar/ [incl bediening 3 step dim]

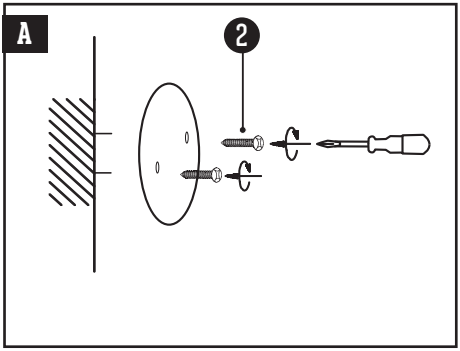
A
2

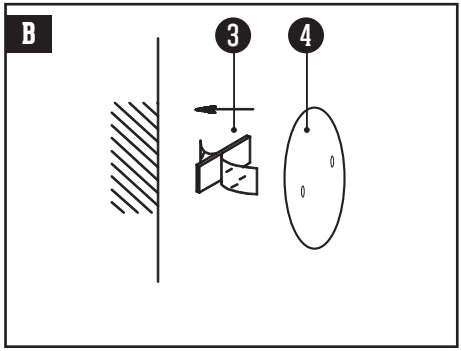
B
3
4

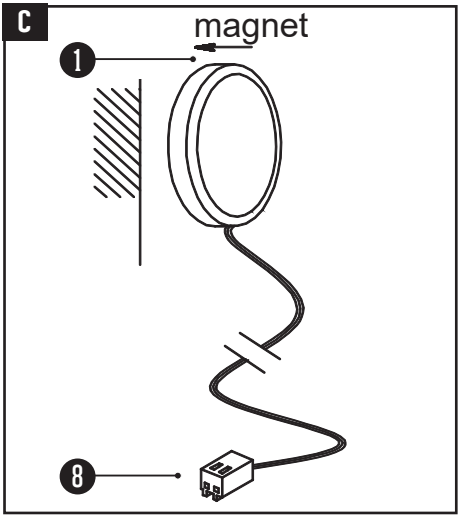
C
magnet
1
8

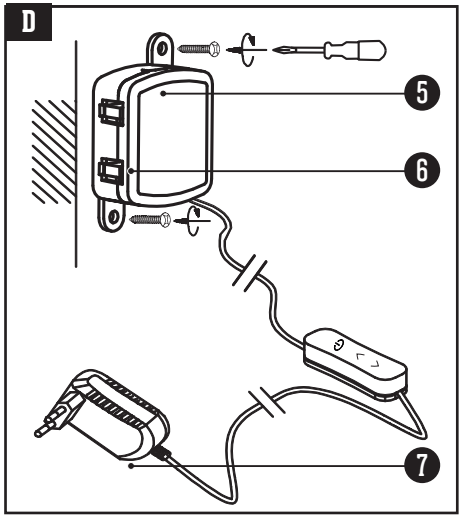
D
5
6
7

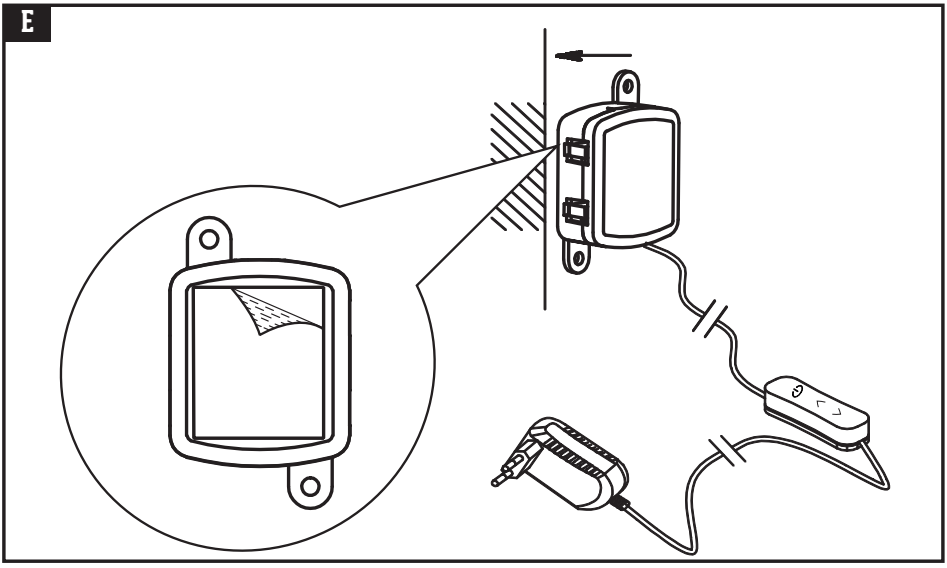
E

F

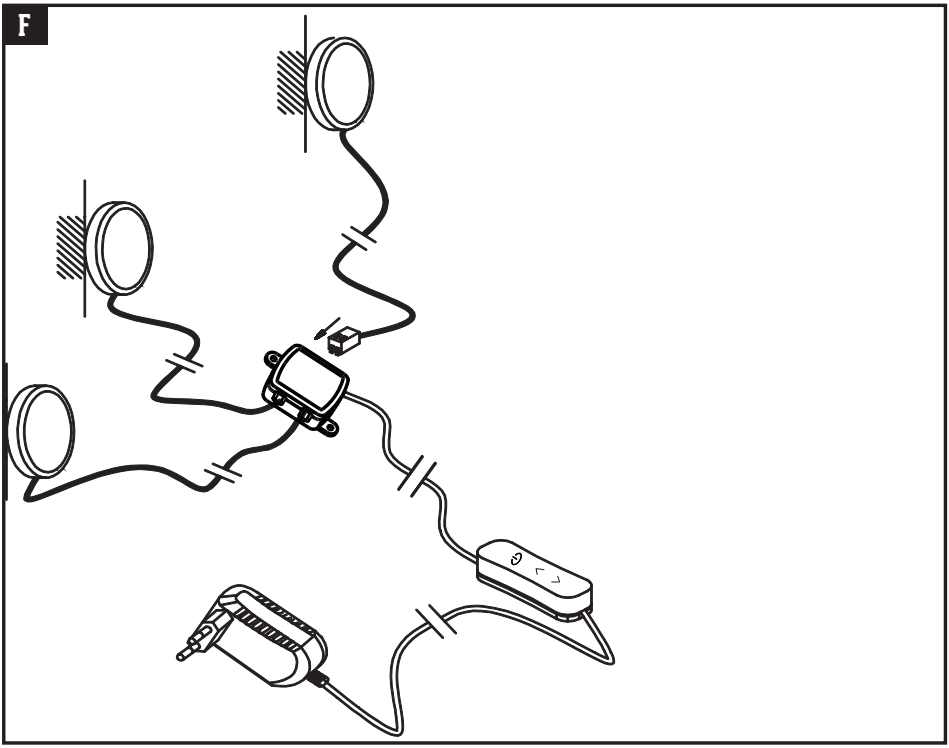

G

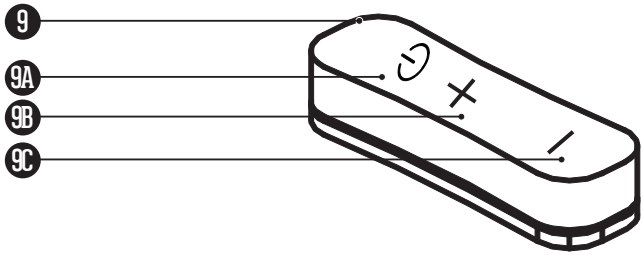

1 INTRODUCTIE

Voordat je dit armatuur in gebruik neemt, moet je de onderstaande veiligheidsvoorschriften en instructies aandachtig doorlezen om het armatuur op de juiste wijze te kunnen gebruiken.

Bewaar deze gebruiksaanwijzing zorgvuldig. De verkoper is niet aansprakelijk voor lichamelijke of materiële schade die te wijten is aan het niet naleven van deze gebruiksaanwijzing.

Milieu

Om transportbeschadiging te voorkomen, wordt het armatuur in een stevige verpakking geleverd. De verpakking is zo veel mogelijk gemaakt van recyclebaar materiaal. Maak daarom gebruik van de mogelijkheid om de verpakking te recyclen.

2 VEILIGHEID

Dit apparaat voldoet aan elektrische veiligheidsklasse III.

Dit product is alleen geschikt voor gebruik binnenshuis.

De CE-markering geeft aan dat dit product voldoet aan wettelijke eisen die gelden binnen de Europese Unie op onder andere het gebied van veiligheid, gezondheid en milieu

Dit product mag niet bij het gewone huisvuil worden weggegooid.

Dit armatuur is voorzien van vaste ledverlichting. De ledverlichting is niet vervangbaar.

3 MONTAGE

Montage van het armatuur

| fig. A - F

- Wanneer je gaten boort om het armatuur op te hangen verzeker je er dan van dat er bij het monteren geen elektra- of andere leidingen doorboord kunnen worden. Gebruik hiervoor een leidingzoeker.
- Monteer het armatuur middels de metalen schijf ❹ t.b.v. de magneetverbindingen.
- Gebruik voor de bevestiging van de metalen schtijf ❹ naar keuze de schroeven ❷ of de dubbelzijdige tape ❸.
- Klik vervolgens het armatuur ❶ vast aan metalen schijf ❹.
- Monteer nu de verbindingsbox ❺ middels eveneens schroeven of dubbelzijdig tape.
- Bevestig de connectors ❽ in een willekeurige uitsparing ❻ van de verbindingsbox ❺.
- Plaats de adapter ❼ in een wandcontactdoos.

4 IN/UIT-SCHAKELEN, 3-STEP DIM FUNCTIE

4.1 IN/UIT Schakelen

| fig. G onderdeel ❾ [snoerschakelaar] Met de tiptouch ❾A kan het armatuur IN- en UIT geschakeld worden:

4.2 3 STEP Dim functie

Middels de knoppen"+" ❾B en "-" ❾C kan de intensiteit in 3 stappen ingesteld worden.

Opm: Na uit- en inschakelen, zal het armatuur in de laatst ingestelde stand terugkeren. Het is ook mogelijk het armatuur middels een traditionele wandschakelaar, [in combinatie met een wandcontactdoos] in- en uit- te schakelen. Doe dit door de tiptouch ❾A van de snoerschakelaar ❾ in de "Aan" stand te laten staan.

5 ONDERHOUD

- **Let op!** Metalen voorwerpen of water kunnen het armatuur beschadigen. Een elektrische schok kan het gevolg zijn.
- Beperkt het onderhoud tot de oppervlakte. Hierbij mag absoluut geen vocht in de het armatuur komen. De lichtbron kan worden afgenomen met een zachte, droge doek.
- De lichtbron in dit armatuur heeft een maximale levensduur van 25000 branduren en kan niet worden vervangen.

6 GARANTIE

- Op dit product wordt een garantie van 2 jaar verleend.
- Beschadigingen als gevolg van ondeskundig gebruik, aanpassingen door derden, of het niet opvolgen van de gebruiksaanwijzing zijn van iedere garantie uitgesloten.
- Breuk van het lichtvenster als gevolg van inslag van scherpe voorwerpen is tevens uitgesloten van de garantie.
- Zonder originele kassabon kun je geen aanspraak maken op garantie.
- Intergamma B.V. is niet aansprakelijk voor schade en/of letsel welk het gevolg is van ondeskundig gebruik van de lamp.

7 SPECIFICATIES

Artikelnummer	140705
Spanning	230V~ 50Hz
Vermogen	3x2 W
Lichtbron	LED
Dimbaar	Nee/Non
Lichtopbrengst	3x100 Lm
Kleurtemperatuur	3000 K
Kleurweergave-index	100
Lichthoek	n.b. °
Schakelmomenten	> 15.000
Levensduur lichtbron	> 25.000 uur
Opwarmtijd	< 1 s
Inschakelduur (timer)	30 s
Afmetingen	8x8x0,7 mm
Berschermingsklasse	IP 20
Elektrische Veiligheidsklasse	III

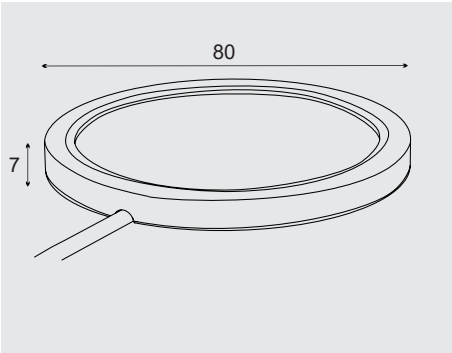

1 INTRODUCTION

Pour utiliser correctement ce luminaire, merci de lire attentivement les consignes de sécurité et instructions qui suivent.

Conserver soigneusement ce mode d'emploi. Le vendeur décline toute responsabilité en cas de blessures ou dégâts matériels consécutifs au non-respect des consignes d'utilisation.

Environnement
Pour éviter les dégâts dus au transport, le luminaire est livré dans un emballage solide composé, autant que possible, de matériaux recyclables. N'hésitez donc pas à recycler cet emballage.

2 SÉCURITÉ

Cet appareil est conforme à la classe de sécurité électrique III.

Le marquage CE indique que ce produit est conforme aux normes légales en vigueur au sein de l'Union européenne, notamment en termes de sécurité, de santé et d'environnement.

Ne pas mettre ce produit au rebut avec les ordures ménagères.

Ce luminaire est doté d'un éclairage LED fixe.

3 MONTAGE

Montage du luminaire

| fig. A - F

- En forant pour fixer la lampe, veiller à ne pas percer de câbles électriques ou de conduites lors du montage. Utiliser pour cela un détecteur de canalisations.
- Monteer het armatuur middels de metalen schijf ❹ t.b.v. de magneetverbindingen.
- Gebruik voor de bevestiging van de metalen schtijf ❹ naar keuze de schroeven ❷ of de dubbelzijdige tape ❸.
- Klik vervolgens het armatuur ❶ vast aan metalen schijf ❹.
- Monteer nu de verbindingsbox ❺ middels eveneems schroeven of dubbelzijdig tape.
- Bevestig de connectors ❽ in een willekeurige uitsparing ❻ van de verbindingsbox ❺.
- Brancher la fiche ❼ dans une prise de courant.

4 IN/UIT-SCHAKELEN 3 STEP DIM FUNCTIE

4.1 IN/UIT Schakelen

| fig. G onderdeel ❾

Met de tiptouch ❾A kan het armatuur IN- en UIT geschakeld worden:

4.2 3 STEP Dim functie

Middels de knoppen"+" ❾B en "-" ❾C kan de intensiteit in 3 stappen ingesteld worden.

Opm: Na uit- en inschakelen, zal het armatuur in de laatst ingestelde stand terugkeren. Het is ook mogelijk het armatuur middels een traditionele wandschakelaar, [in combinatie met een wandcontactdoos] in- en uit- te schakelen. Doe dit door de tiptouch 9A van de snoerschakelaar 9 in de "Aan" stand te laten staan.

5 ENTRETIEN

- Attention! Les objets métalliques et l'eau peuvent endommager le luminaire. Un appareil abîmé peut être cause d'électrocution.
- L'entretien doit se limiter à la surface. Éviter impérativement que de l'humidité entre dans le luminaire. Retirer l'ampoule au moyen d'un chiffon sec et doux.
- Elle a une durée de vie maximale de 25000 heures d'éclairage en kan niet worden vervangen.

6 GARANTIE

- Ce produit est garanti cinq ans.
- Les dommages causés par un usage inapproprié, par des modifications par des tiers ou par le non-respect du mode d'emploi ne sont pas couverts par la garantie.
- Le bris du verre du luminaire dû au choc d'objets tranchants est également exclu de la garantie.
- Le ticket de caisse original est nécessaire pour tout appel en garantie.
- Intergamma B.V. décline toute responsabilité en cas de dommage provoqué par un usage ou un raccordement impropres.

7 SPECIFICATIONS

Numéro d'article	140705
Tension	230V~ 50Hz
Puissance	3x2 W
Ampoule	LED
Dimmable	Non
Lichtopbrengst	3x100 Lm
Température de couleur	3000 K
Indice de rendu des couleurs	100
Angle droit	n.b. °
Événements programmables	> 15.000
Durée de vie de l'ampoule	> 25.000 uur
Délai de montée en température	< 1 s
Coefficient d'utilisation	30 s
Dimensions	8x8x0,7 mm
Classe de protection	IP 20
Classe de sécurité électrique	III

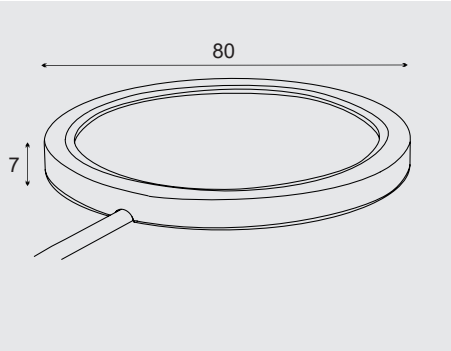
80
7

HANDSON, Postbus 100, 3830 AC Leusden, Nederland / Pays-Bas