Roljaloezie lichtdoorlatend

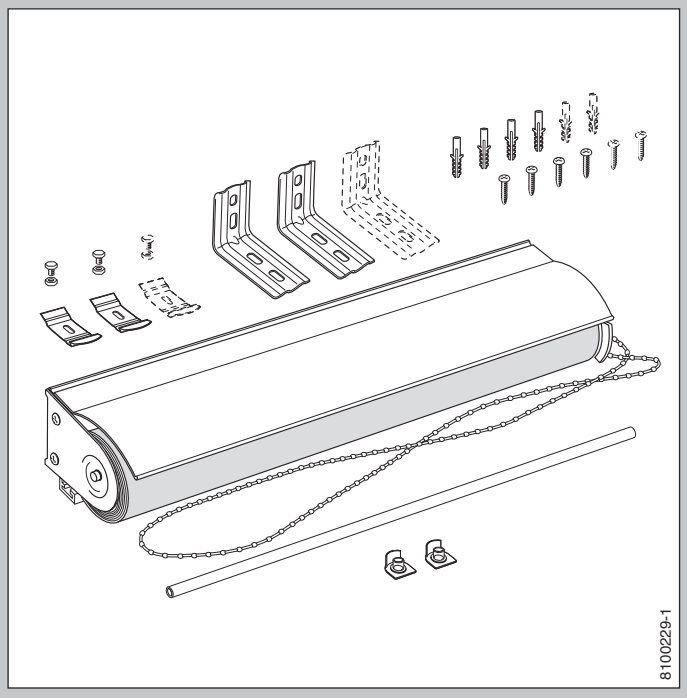

1

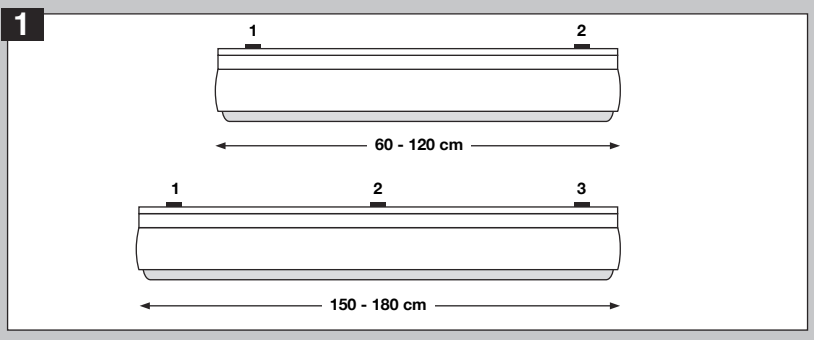

2

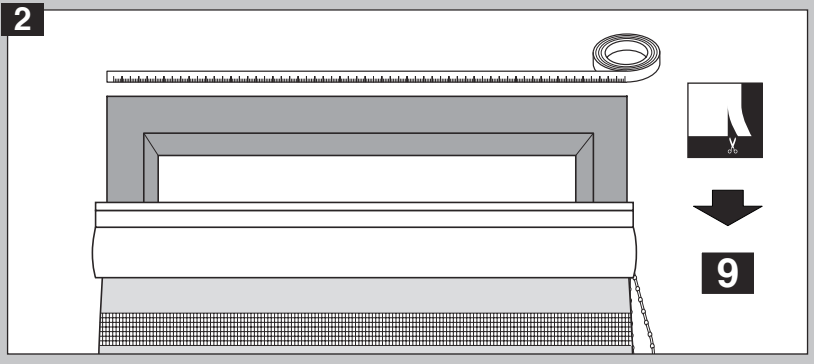

3

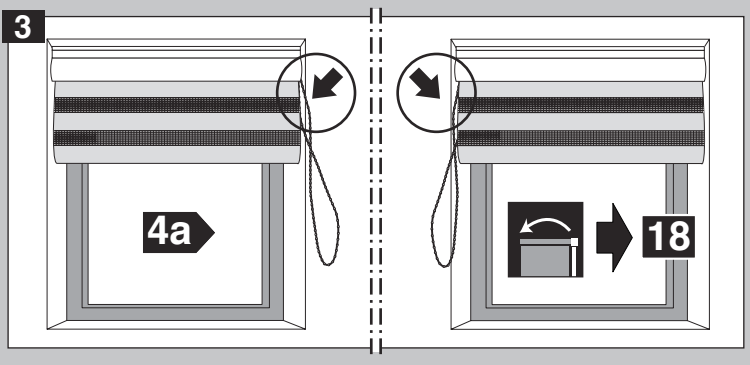

4a

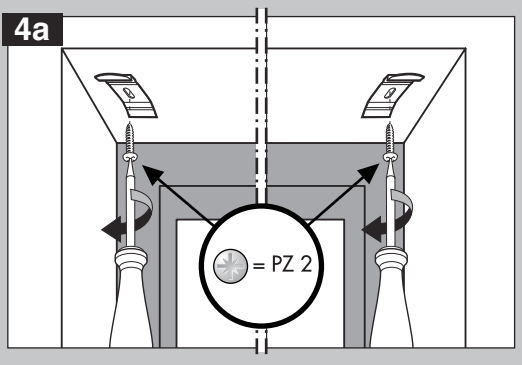

4b

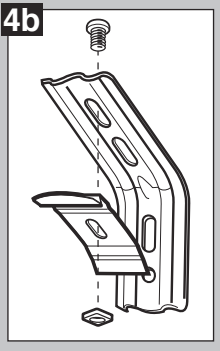

4c

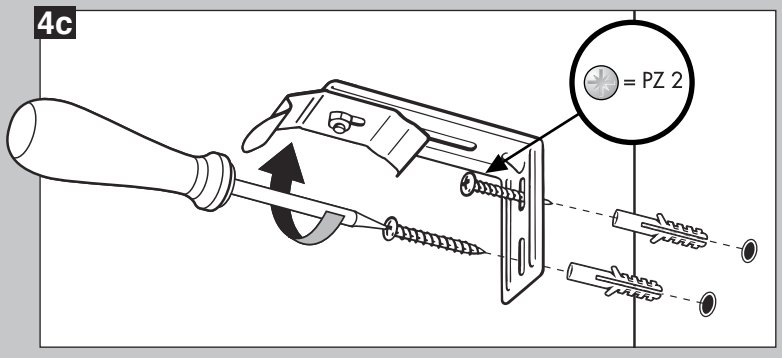

5

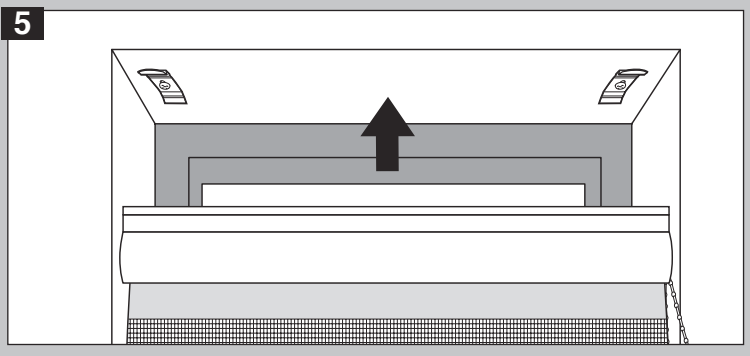

6a

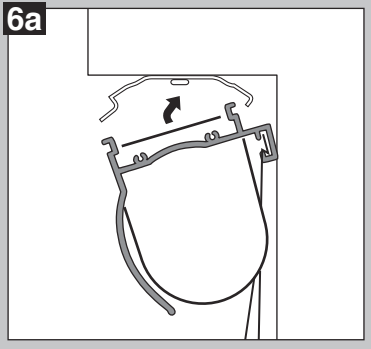

6b

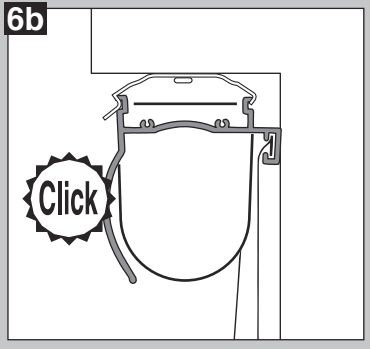

7

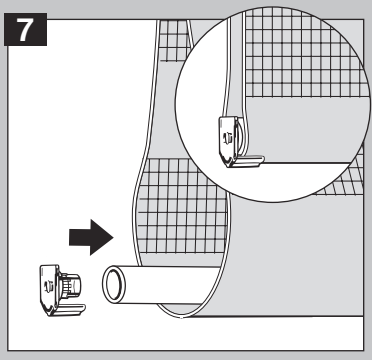

8

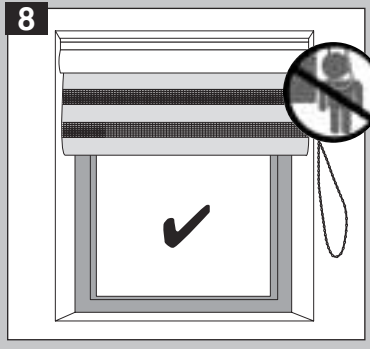

9

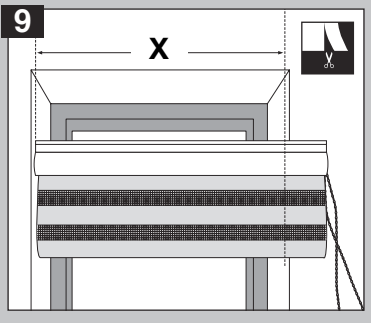

10

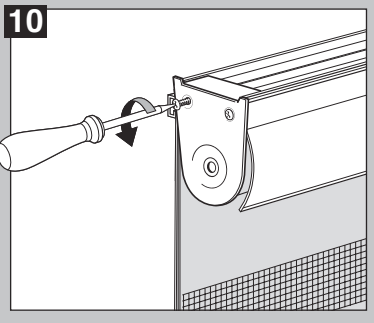

11

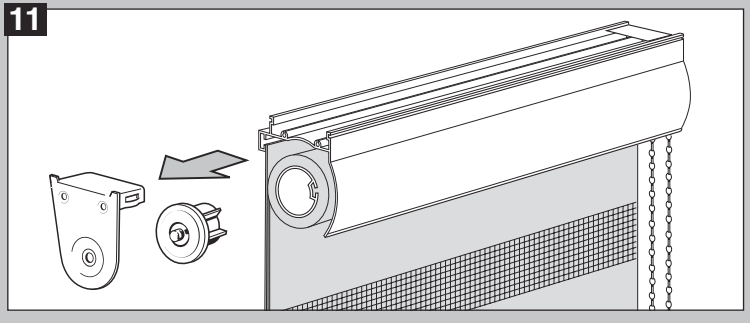

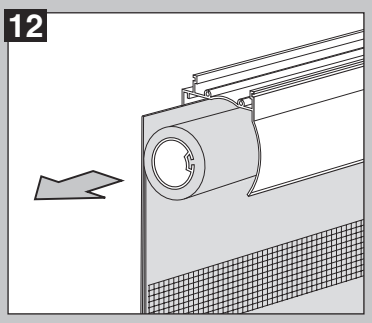
12

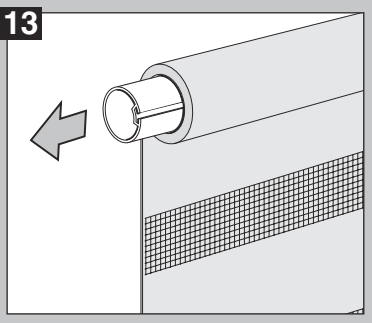
13

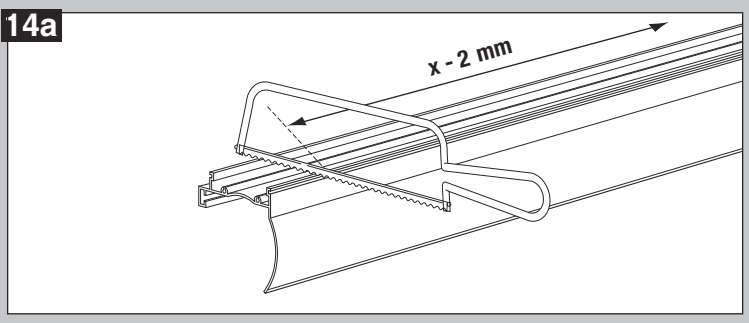
14a
x - 2 mm

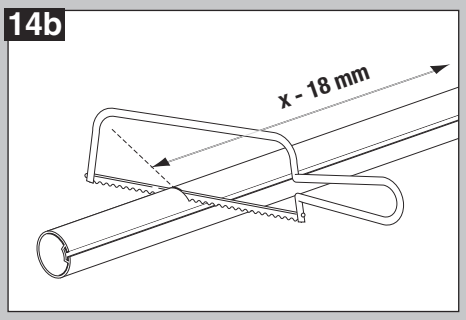
14b
x - 18 mm

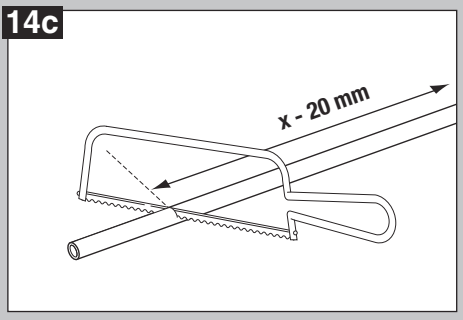
14c
x - 20 mm

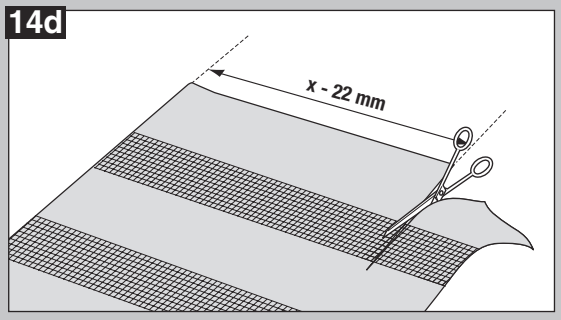
14d
x - 22 mm

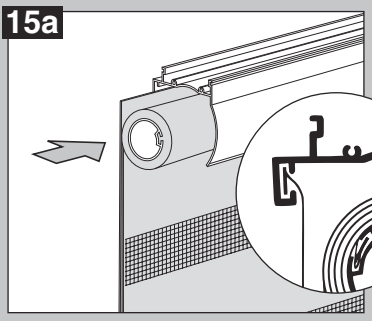
15a

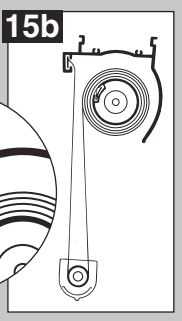
15b

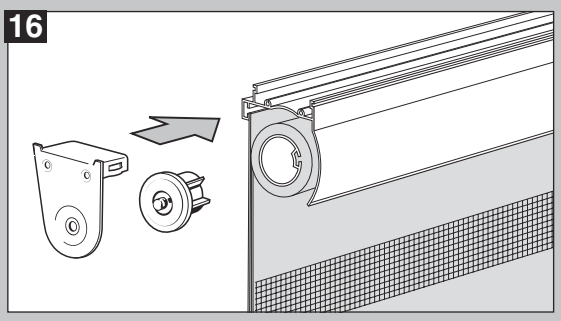
16

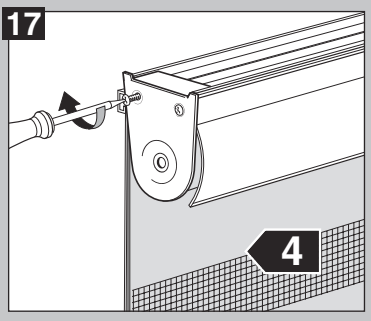
17
4

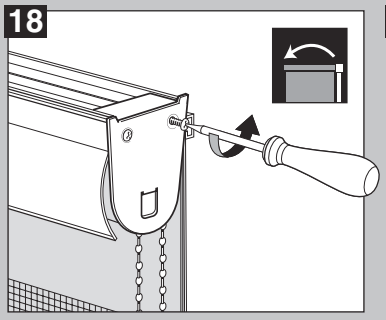
18

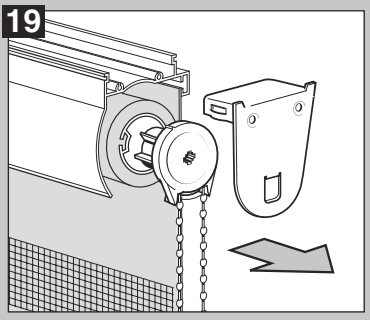
19

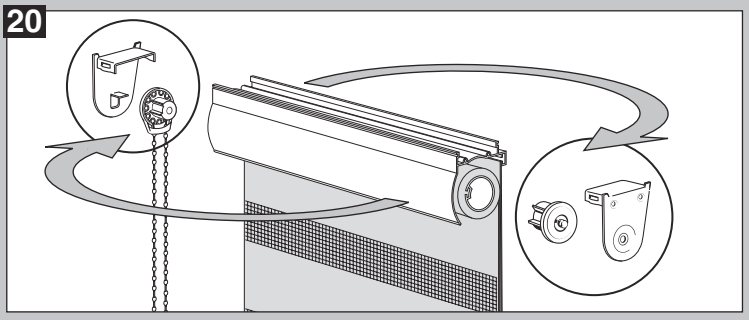
20

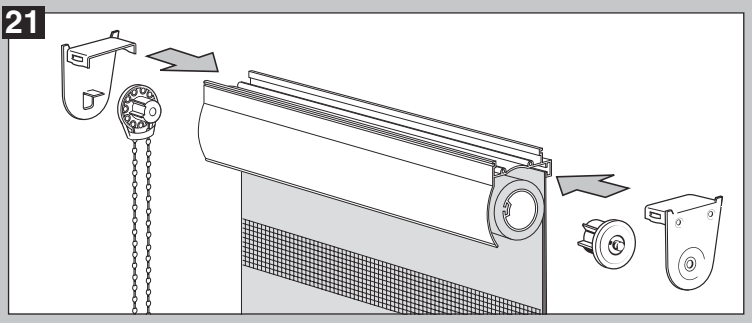
21

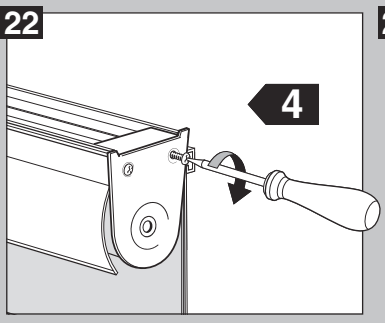
22
4

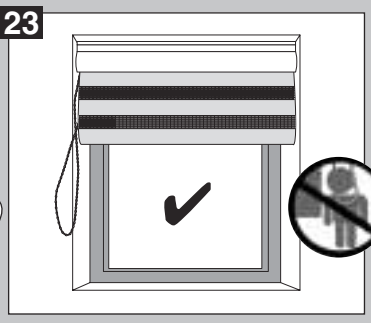
23